建築外構・広場向け照明ポール　YF-LD-450　S=1:20(用紙A2)

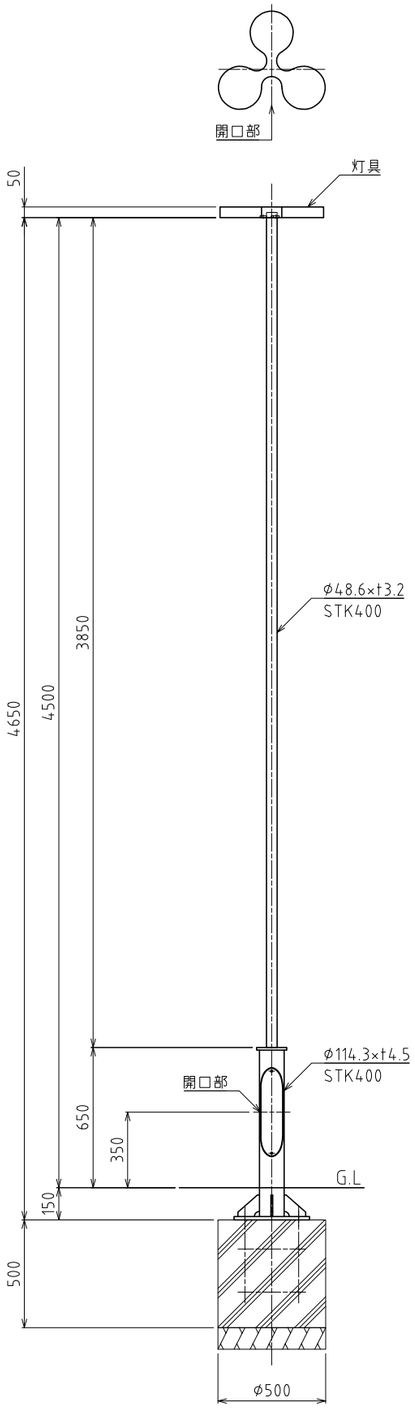

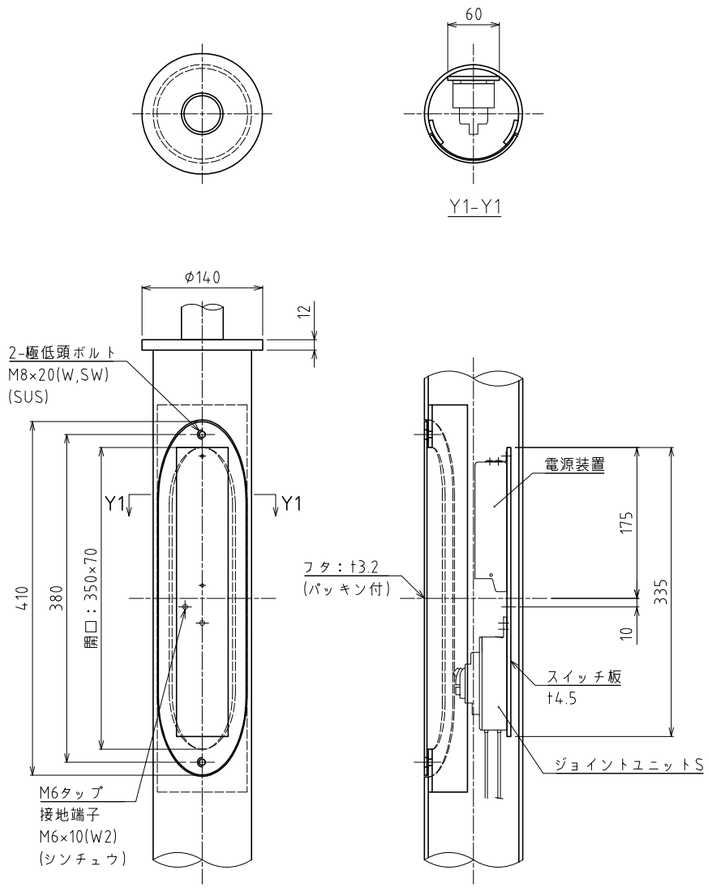

開口部詳細図　S=1:5

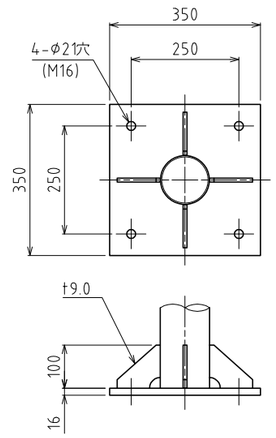

柱脚部詳細図　S=1:10

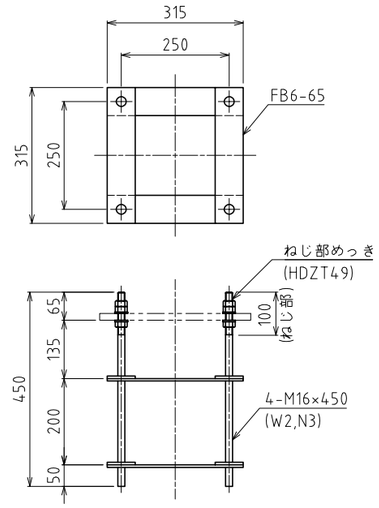

アンカーフレーム詳細図　S=1:10

記事

1.表面処理：溶融亜鉛めっき(HDZT77)後、ステンコート塗装仕上げ。
　ただし、板厚6.0未満はJIS H 8641に基づく。

2.指定色：